ПООО "Техмаш"
231300, Республика Беларусь,
г. Лида, пер. Фурманова, 16
Тел/факс +375 15 611 584
Ген. директор +375 15 611 580
Коммерческий отдел +375 15 611 581
+375 15 611 582
+375 293 15 20 62
http://www.tehmash.by
E-mail: info@tehmash.by

КУЛЬТИВАТОР ДЛЯ СПЛОШНОЙ ОБРАБОТКИ ПОЧВЫ КПМ-10 (универсальный)

КАТАЛОГ ЗАПАСНЫХ ЧАСТЕЙ

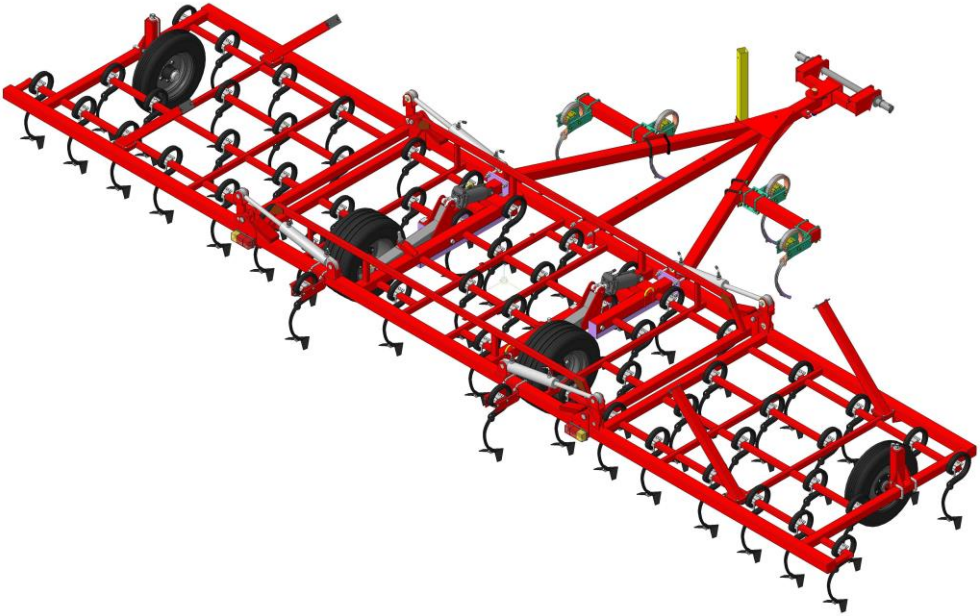

06.07.2020

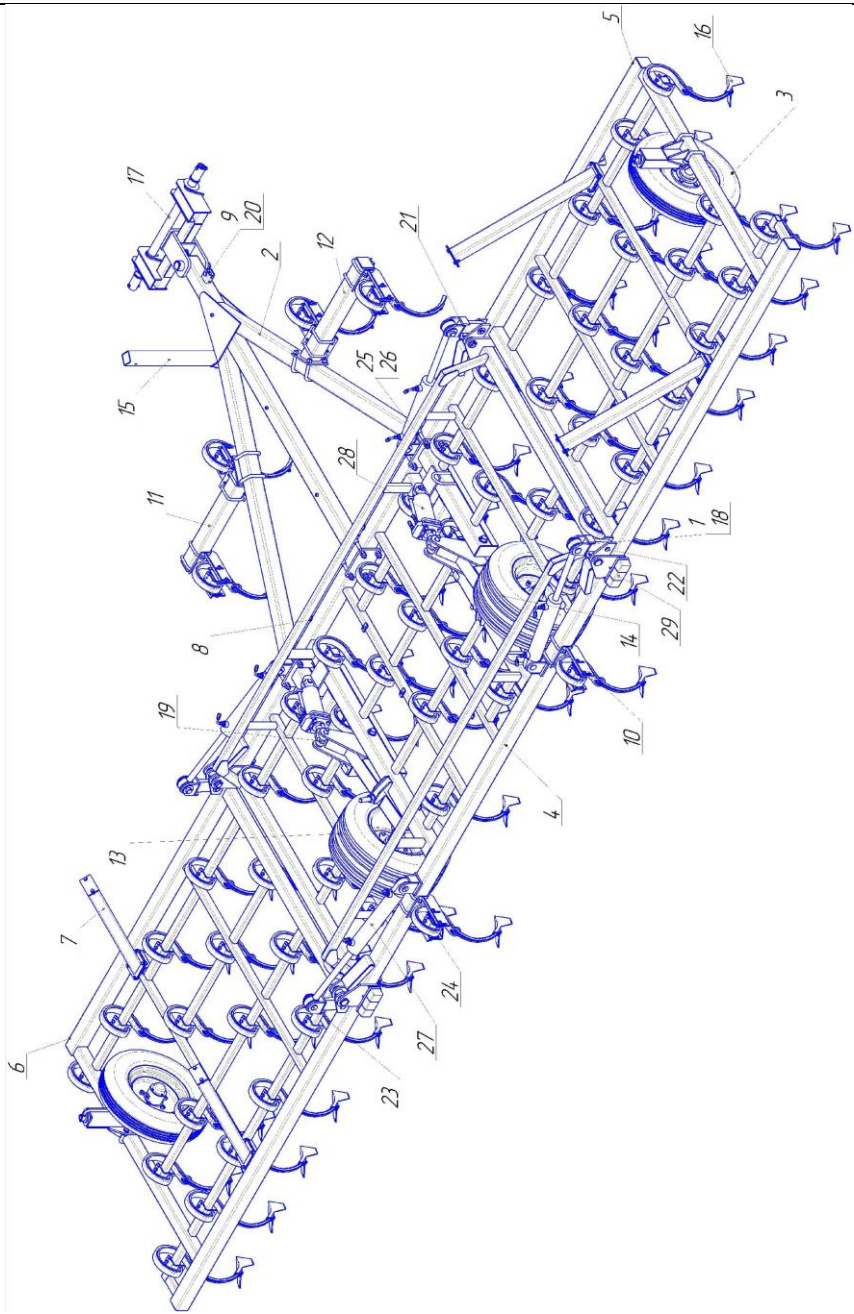

КПМ-10 Общий вид

ВНИМАНИЕ: Каталог содержит справочную информацию. В связи с постоянными работами по усовершенствованию конструкции и технологии изготовления культиваторов возможны некоторые расхождения между каталогом и поставляемыми культиваторами, не влияющие на условия его эксплуатации.

КПМ-10 Общий вид				
Поз.	Обозначение	Наименование	Кол-во	
1	АЧН 00.010-01	Кронштейн	4	
2	КПМ-8 04.000 А	Сница	1	
3	КПМ-8 06.000 Д	Колесо копирующее	2	
4	КПМ-10 01.000 А	Рама	1	
5	КПМ-10 02.000	Крыло	1	
6	КПМ-10 02.000-01	Крыло	1	
7	КПМ-10 02.020 В	Упор съемный	4	
8	КПМ-10 07.000	Гидросистема	1	
9	КПМ-24 00.150	Трос страховочный	1	
10	КПМ-12 00.140 С	Кронштейн со стойкой	2	
11	КПМ-12 00.180 С	Следорыхлитель левый	1	
12	КПМ-12 00.180 С-01	Следорыхлитель правый	1	
13	КПМ-12 05.000 Д	Колесо опорное	1	
14	КПМ-12 05.000 Д-01	Колесо опорное	1	
15	КШЗ 00.010	Опора	1	
16	КШЗ 00.050	Стойка с лапой	55	
17	КШЗ 05.000 Б-01	Ловитель	1	
18	АЧН 00.001	Диск	8	
19	КП 00.002-02	Ось	2	
20	КП 05.002	Палец	1	
21	КПМ 00.603	Ось	4	
22	КПМ 00.611	Ось	4	
23	КПМ 00.614	Ось	4	
24	КПМ 00.615	Ось	2	
25	Болт М20х180	ГОСТ 7798	12	
26	Гайка М20	ГОСТ 5915	24	
27	Ц 80/40х400 (700)	Гидроцилиндр	4	
28	Ц 100/40х200 (515)	Гидроцилиндр	2	
29		Комплект фонарей с проводами	1	
30	КПМ-4 00.440-01	Упор транспортный	2	

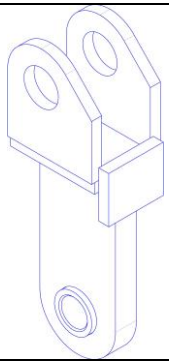

АЧН 00.010-01 Кронштейн

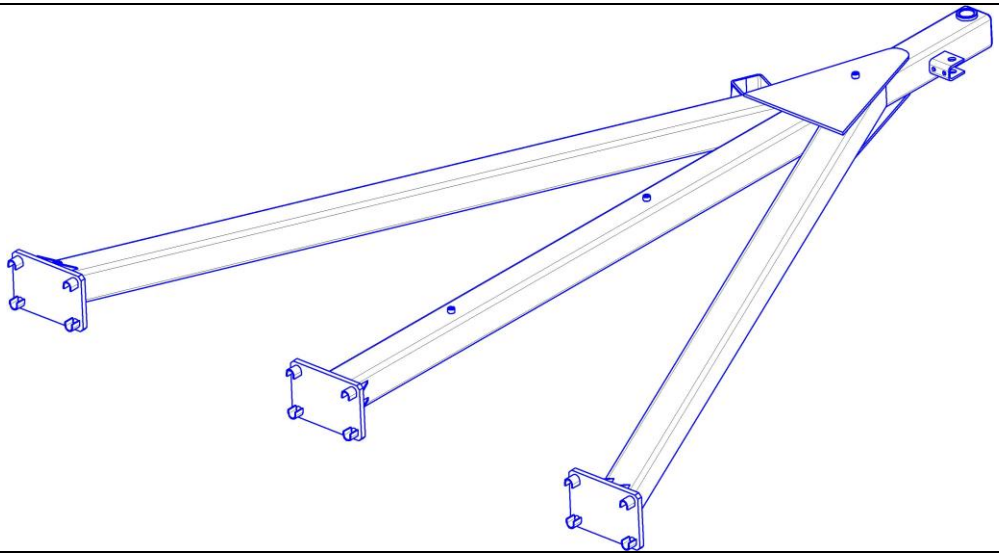

КПМ-8 04.000 А Сница

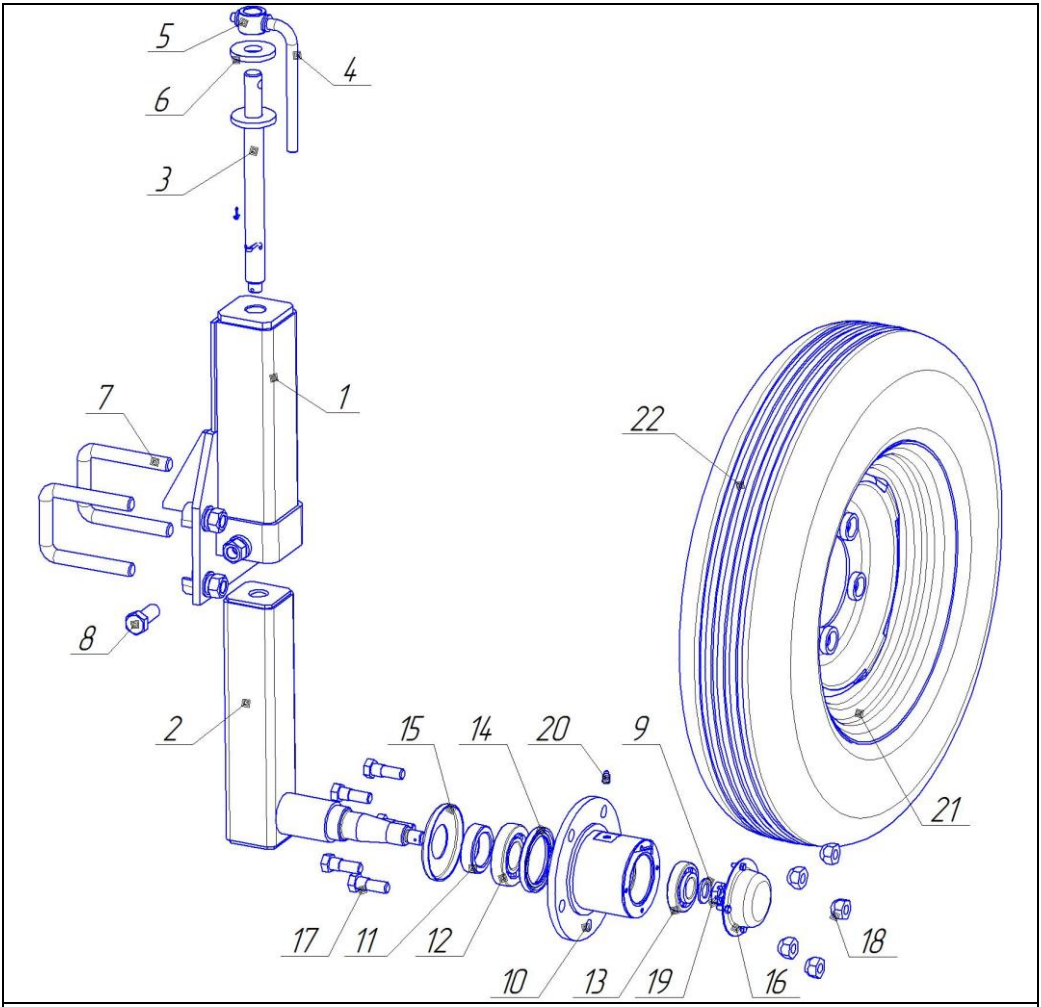

КПМ-8 06.000Д _ Колесо копирующее

КПМ-8 06.000Д _ Колесо копирующее				
Поз.	Обозначение	Наименование	Кол-во на узел	
1	КПМ-8 06.020 В	Кронштейн	1	
2	КПМ-8 06.010 Д	Кронштейн колеса	1	
3	КПМ-8 06.030 Б	Винт	1	
4	КПМ-8 06.040 Б	Рукоятка	1	
5	КПМ-8 06.606 Б	Втулка	1	
6	КПМ-8 06.407	Шайба	1	
7	КПМ-8 06.608	Хомут	2	
8	Болт М20х50	ГОСТ 7798	1	
	Гайка М20	ГОСТ 5915	1	
9	Шайба С 20	ГОСТ 6958-78	1	
10	КПМ-8 06.200 А	Ступица	1	
11	КПМ-8 06.621	Кольцо	1	
12	Подшипник 7308А	ГОСТ 27365-87	1	
13	Подшипник 7306А	ГОСТ 27365-87	1	
14	Манжета 1.1-70х95	ГОСТ 8752-79	1	
15	КПМ-8 06.422	Пыльник	1	
16	Н.130.05.403	Крышка	1	
17	КШ 06.607	Болт	5	
18	КШ 06.608	Гайка	5	
19	Гайка М20х1,5	ГОСТ 5919-73	1	
20	Масленка 1.2	ГОСТ 19853-74	1	
21	КСР 00.270 В	Колесо 4,5Е-16 (диск)	1	
22	Шина 6.50-16	ГОСТ 7463	1	

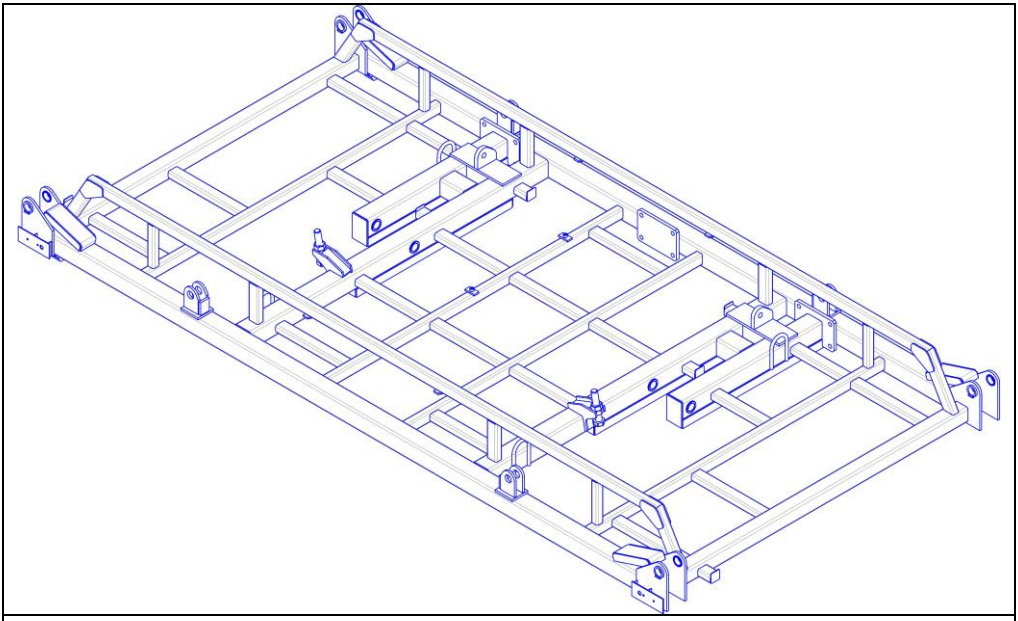

КПМ-10 01.000 А Рама

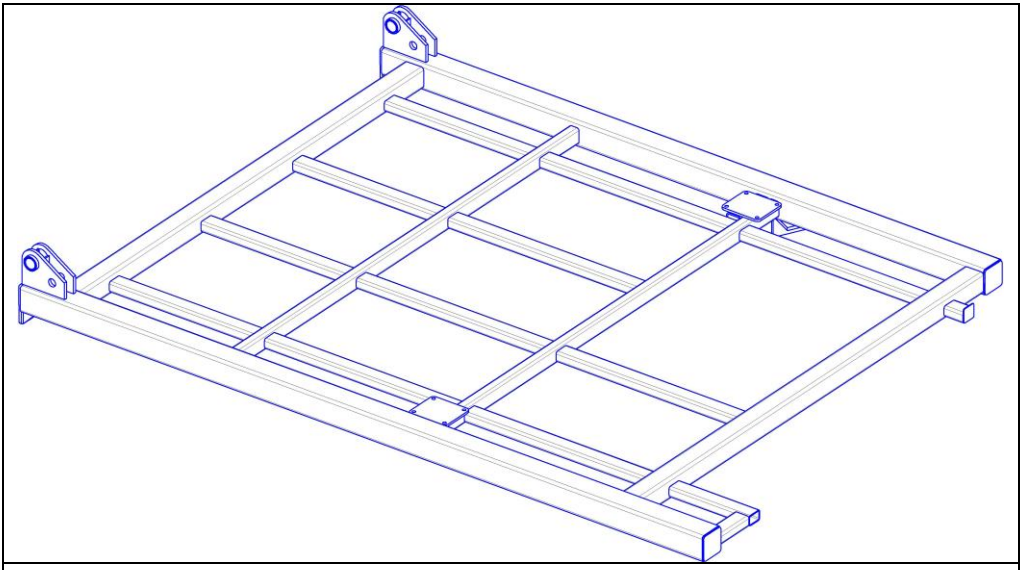

КПМ-10 02.000 Крыло

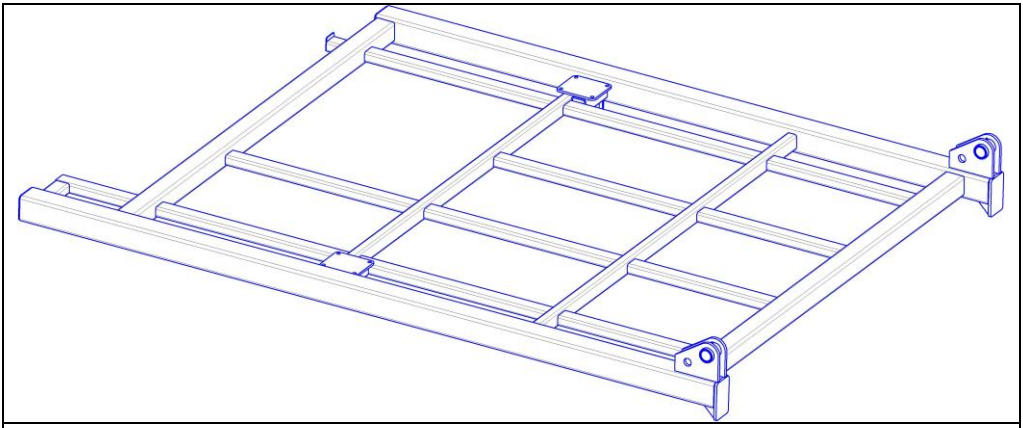

КПМ-10 02.000-01 Крыло

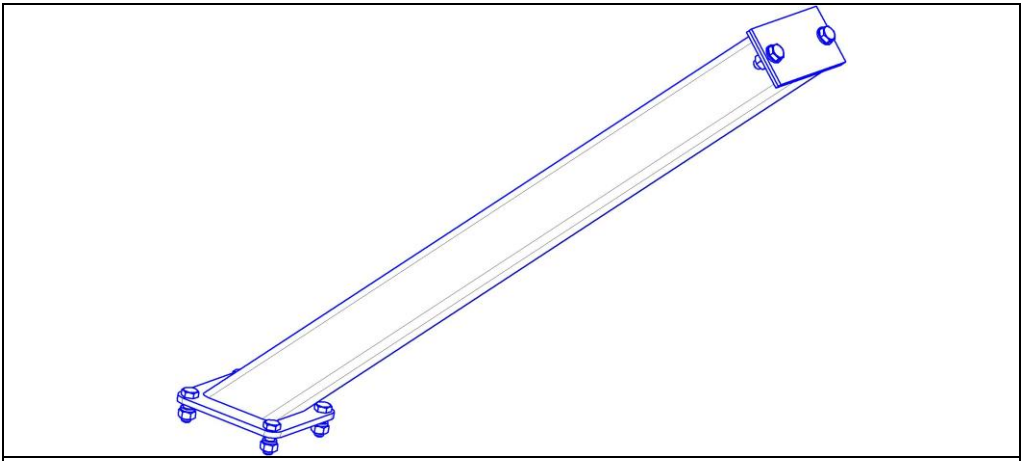

КПМ-10 02.020 В Упор съемный

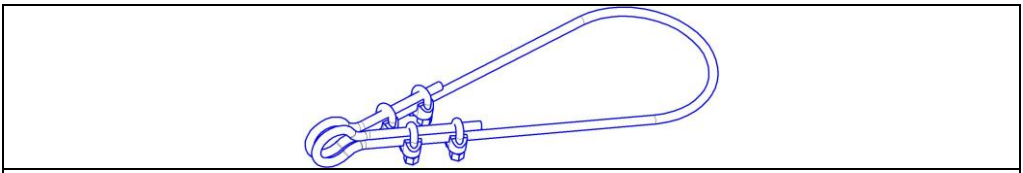

КПМ-24 00.150 Трос страховочный

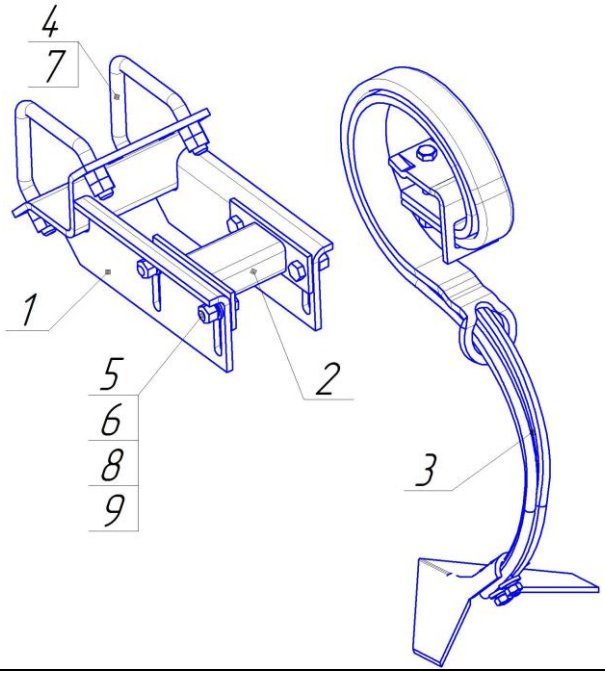

КПМ-12 00.140 С Кронштейн со стойкой			
Поз.	Обозначение	Наименование	Кол-во на узел
1	КПМ-12 00.150	Кронштейн стойки	1
2	КПМ-12 00.160 С	Вставка стойки	1
3	КШЗ 00.050	Стойка с лапой	1
4	КОУ 01.601	Хомут	2
5	Болт М12х35	ГОСТ 7798	4
6	Гайка М12	DIN 985	4
7	Гайка М16	ГОСТ 5915	8
8	Шайба 12	ГОСТ 11371	4
9	Шайба 12	ГОСТ 6402	4

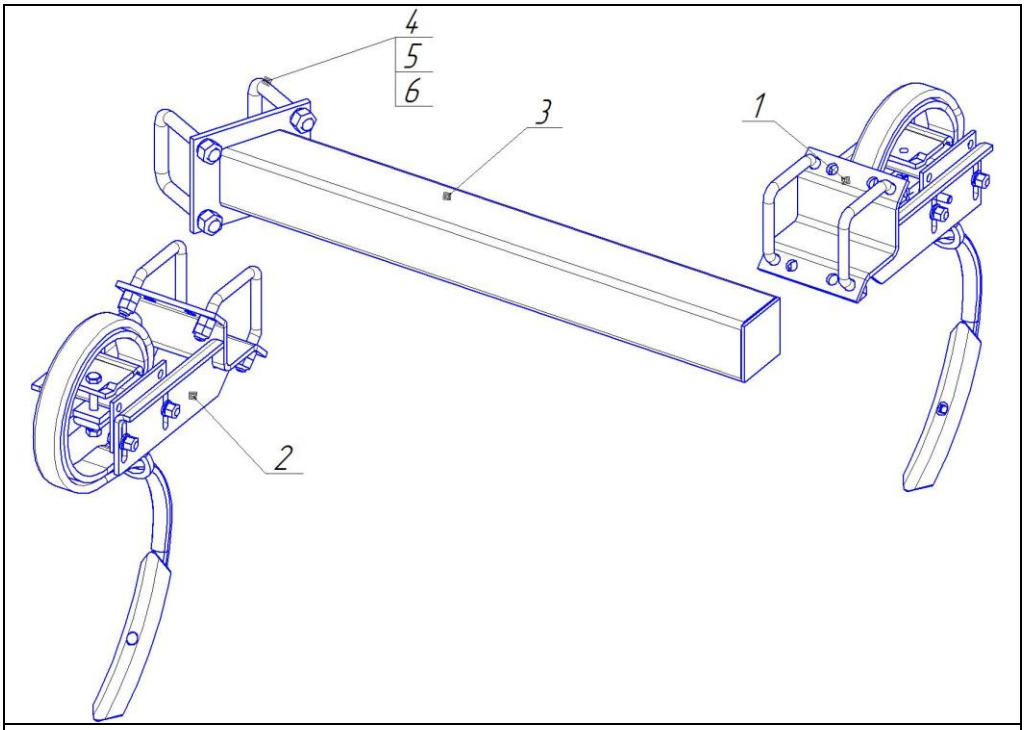

КПМ-12 00.180 С Следорыхлитель левый			
Поз.	Обозначение	Наименование	Кол-во на узел
1	КПМ-12 00.130 С	Кронштейн со стойкой	1
2	КПМ-12 00.130 С-01	Кронштейн со стойкой	1
3	КПМ-12 00.170	Раскос следорыхлителя	1
4	КПМ-12 00.618	Хомут	2
5	Гайка М20	ГОСТ 5915	4
6	Шайба 20.65Г	ГОСТ 6402	4

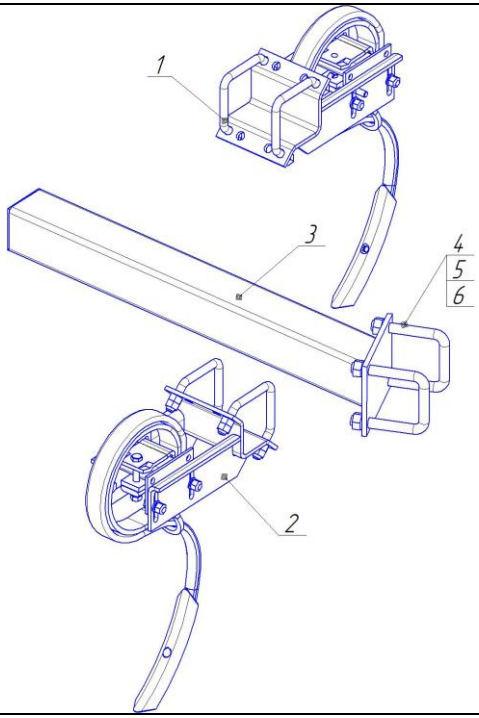

КПМ-12 00.180 С-01 Следорыхлитель правый			
Поз.	Обозначение	Наименование	Кол-во на узел
1	КПМ-12 00.130 С	Кронштейн со стойкой	1
2	КПМ-12 00.130 С-01	Кронштейн со стойкой	1
3	КПМ-12 00.170	Раскос следорыхлителя	1
4	КПМ-12 00.618	Хомут	2
5	Гайка М20	ГОСТ 5915	4
6	Шайба 20.65Г	ГОСТ 6402	4

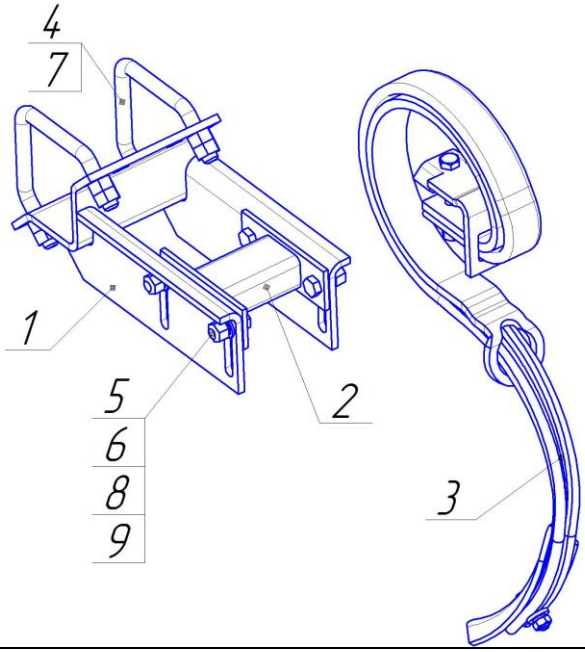

КПМ-12 00.130 С Кронштейн со стойкой

Поз.	Обозначение	Наименование	Кол-во на узел
1	КПМ-12 00.150	Кронштейн стойки	1
2	КПМ-12 00.160 С	Вставка стойки	1
3	КШЗ 00.050 А	Стойка с лапой	1
4	КОУ 01.601	Хомут	2
5	Болт М12х35	ГОСТ 7798	4
6	Гайка М12	DIN 985	4
7	Гайка М16	ГОСТ 5915	8
8	Шайба 12	ГОСТ 11371	4
9	Шайба 12	ГОСТ 6402	4

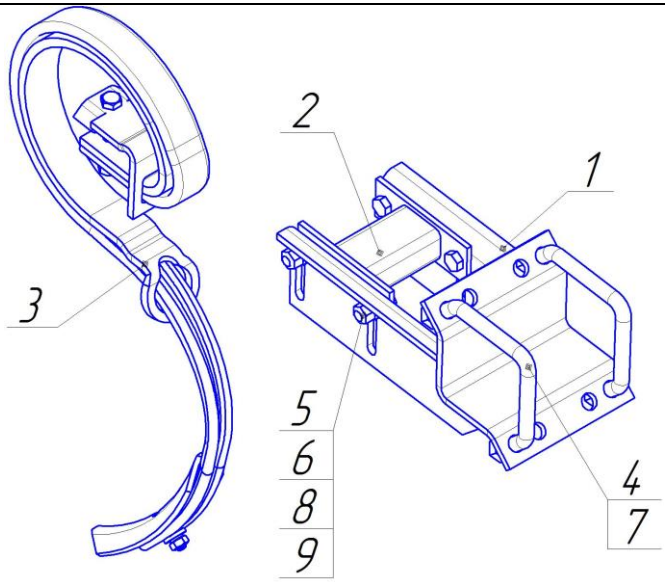

КПМ-12 00.130 С-01 Кронштейн со стойкой

Поз.	Обозначение	Наименование	Кол-во на узел
1	КПМ-12 00.150	Кронштейн стойки	1
2	КПМ-12 00.160 С	Вставка стойки	1
3	КШЗ 00.050 А	Стойка с лапой	1
4	КОУ 01.601	Хомут	2
5	Болт М12х35	ГОСТ 7798	4
6	Гайка М12	DIN 985	4
7	Гайка М16	ГОСТ 5915	8
8	Шайба 12	ГОСТ 11371	4
9	Шайба 12	ГОСТ 6402	4

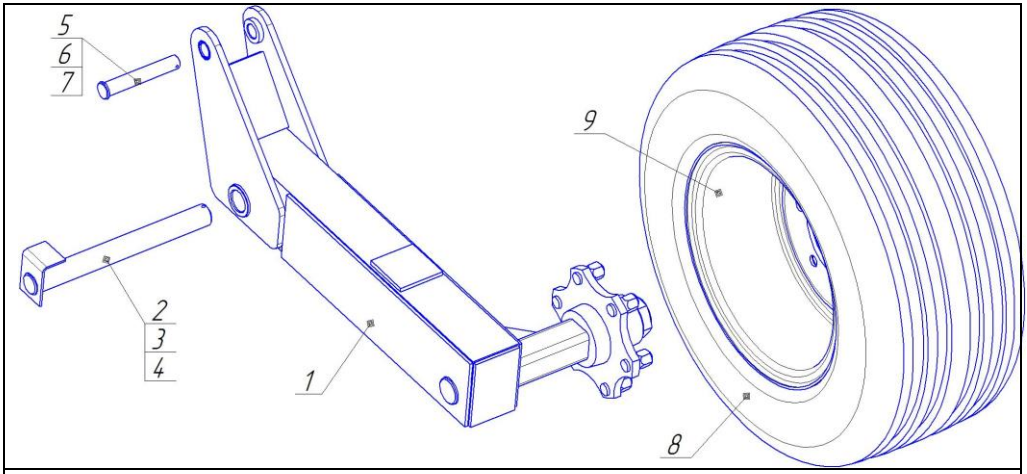

КПМ-12 05.000 Д Колесо ходовое правое
КПМ-12 05.000 Д-01 Колесо ходовое левое

Поз.	Обозначение	Наименование	Кол-во на узел
1	КПМ-12 05.030 Д	Кронштейн со ступицей и болтами крепления (правый)	1
1	КПМ-12 05.030 Д-01	Кронштейн со ступицей и болтами крепления (левый)	1
2	КПМ-12 00.120	Ось	1
3	Шайба 40	ГОСТ 11371	1
4	Шплинт 6,3х55	ГОСТ 397	1
5	КП 00.002-05	Ось	1
6	Шайба 24	ГОСТ 11371	1
7	Шплинт 5х40	ГОСТ 397	1
8	Шина 13,0/55-16		1
9	Диск 11х16		1
*	КПМП-12 05.020	Полуось	1

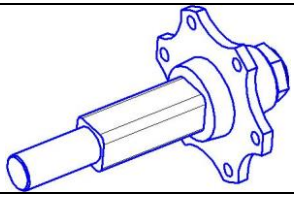

КПМП-12 05.020 Полуось

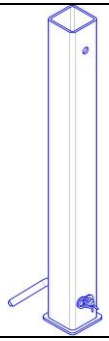

КШЗ 00.010 Опора

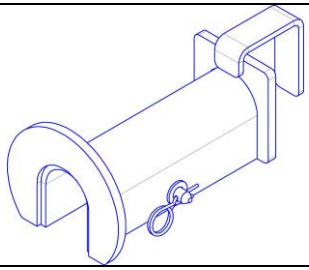

КПМ-4 00.440-01 Упор транспортный

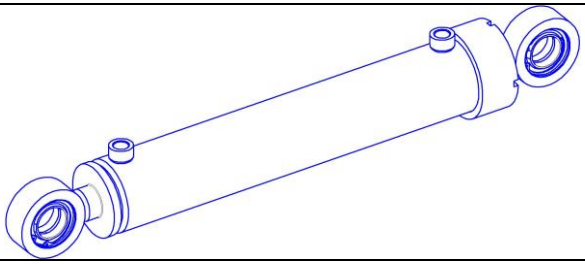

Ц 80/40х400 (700) Гидроцилиндр

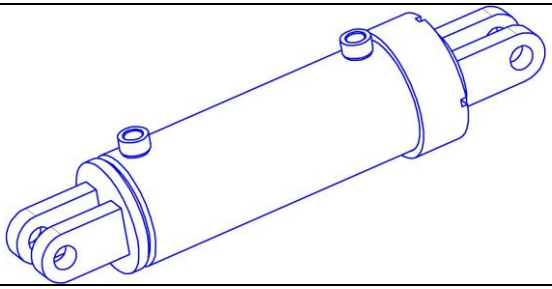

Ц 100/40х200 (515) Гидроцилиндр

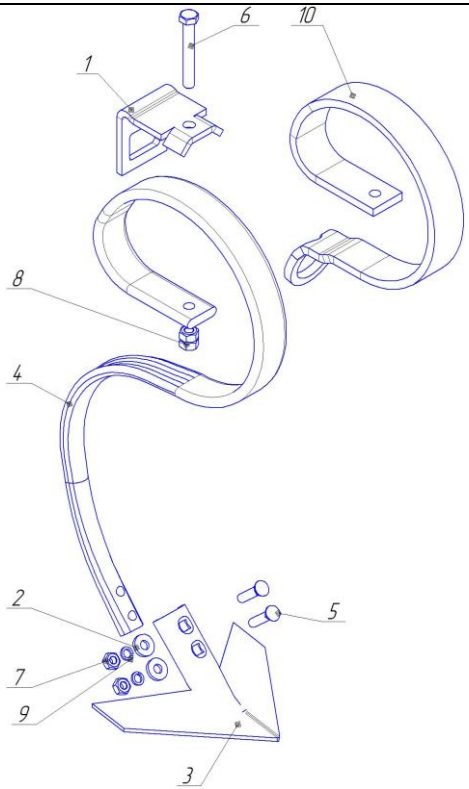

КШЗ 00.050 Стойка с лапой

Поз.	Обозначение	Наименование	Кол-во на узел
1	АПТ 41.401 В	Прижим	1
2	КШЗ 00.449 В	Шайба	2
3	КПМ 00.452	Лапа стрельчатая	1
4	КШЗ 00.454	Стойка 45х12	1
5	Болт М10х45	ГОСТ 7786	2
6	Болт М12х90	ГОСТ 7798	1
7	Гайка М10	ГОСТ 5915	2
8	Гайка М12	ГОСТ 5915	2
9	Шайба 10.65Г	ГОСТ 6402	2
10	300821	Подпружинник 45х10	1

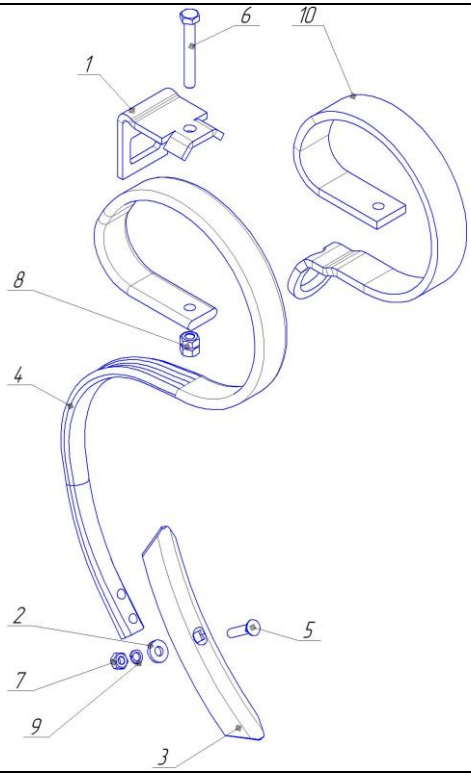

КШЗ 00.050 А Стойка с лапой

Поз.	Обозначение	Наименование	Кол-во на узел
1	АПТ 41.401 В	Прижим	1
2	КШЗ 00.449 В	Шайба	2
3	КШЗ 00.451	Лапа рыхлительная	1
4	КШЗ 00.454	Стойка 45х12	1
5	Болт М10х45	ГОСТ 7786	1
6	Болт М12х90	ГОСТ 7798	1
7	Гайка М10	ГОСТ 5915	1
8	Гайка М12	ГОСТ 5915	2
9	Шайба 10.65Г	ГОСТ 6402	1
10	300821	Подпружинник 45х10	1

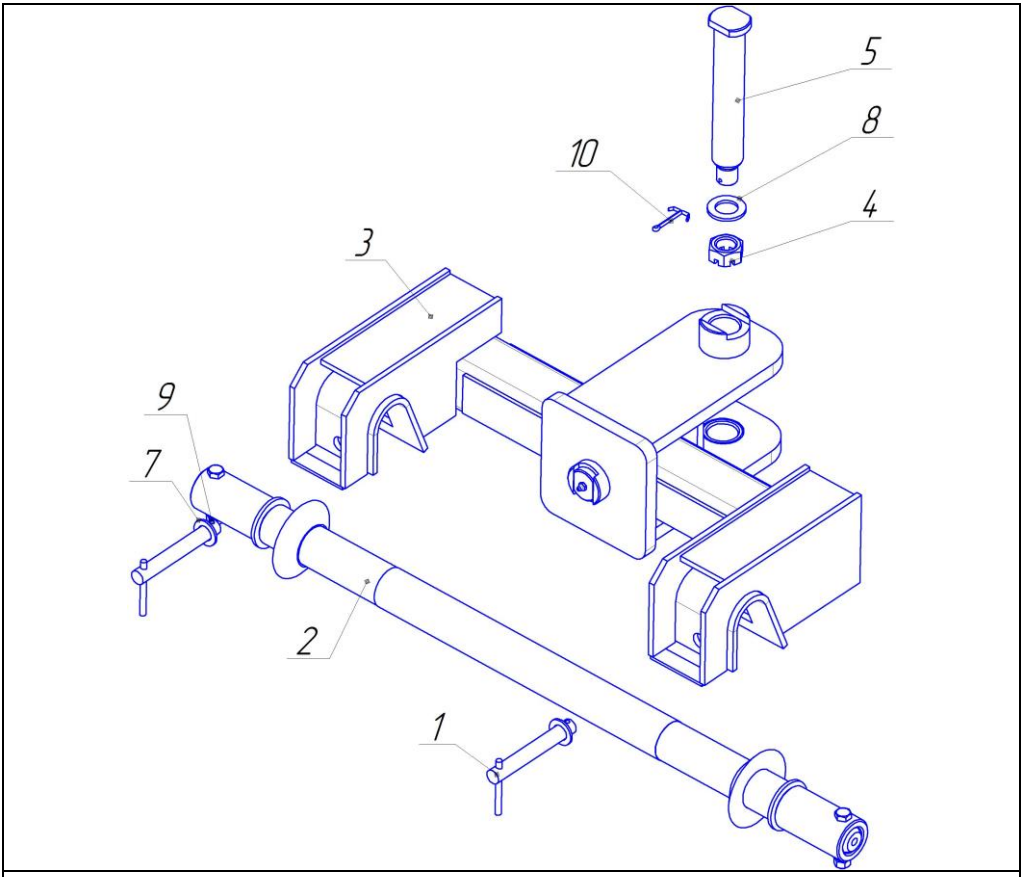

КШЗ 05.000 Б-01 Ловитель в сборе			
Поз.	Обозначение	Наименование	Кол-во на узел
1	КШ 54.000	Фиксатор	2
2	КШЗ 05.010-01	Ось	1
3	КШЗ 05.050 Б	Корпус ловителя	1
4	КШ 06.606	Гайка	1
5	КШЗ 05.606 А	Болт навески	1
6	Шайба 20	ГОСТ 11371	2
7	Шайба 27	ГОСТ 11371	1
8	Шплинт 5х40	ГОСТ 397	2
9	Шплинт 5х63	ГОСТ 397	1

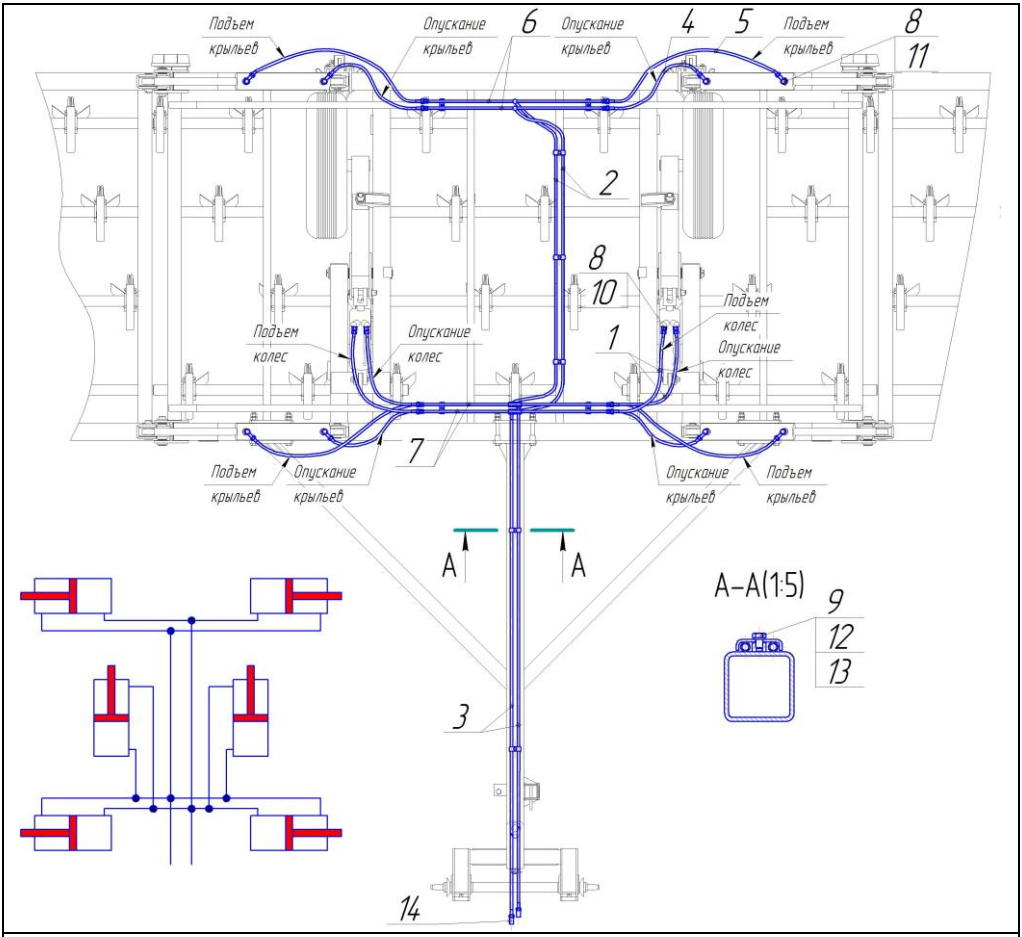

КПМ-10 07.000 Гидросистема

КПМ-10 07.000 Гидросистема			
Поз.	Обозначение	Наименование	Кол-во на узел
1	ГТМ 02.010-600	РВД 600 мм	4
2	ГТМ 02.010-2100	РВД 2100 мм	2
3	ГТМ 02.010-4500	РВД 4500 мм	2
4	ГТМ 02.020-600	РВД 600 мм	4
5	ГТМ 02.020-1100	РВД 1100 мм	4
6	КПМ-6 07.020	Маслопровод задний	2
7	КПМ-10 07.010	Маслопровод передний	2
8	ГВ 06.601	Шайба	12
9	КПМ-12 00.412	Прижим гидравлики	9
10	ГТМ 01.601	Штуцер	4
11	ГТМ 01.602	Штуцер-замедлитель	8
12	Болт М10х16	ГОСТ 7798	9
13	Шайба 10.65Г	ГОСТ 6402	9
14	М16х1,5	Муфта (папа)	2